THORNTON

Thornton
Eletrônica Ltda

NP-14/8

Effective Core Parameters:

S I/A	0,80	mm-¹
Le	20,0	mm
Ae	25,0	mm ²
Amin	- - -	mm ²
Ve	500	mm ³

Weight Approx. (piece) 1,7 g

ACCESSORIES NP-14
click here

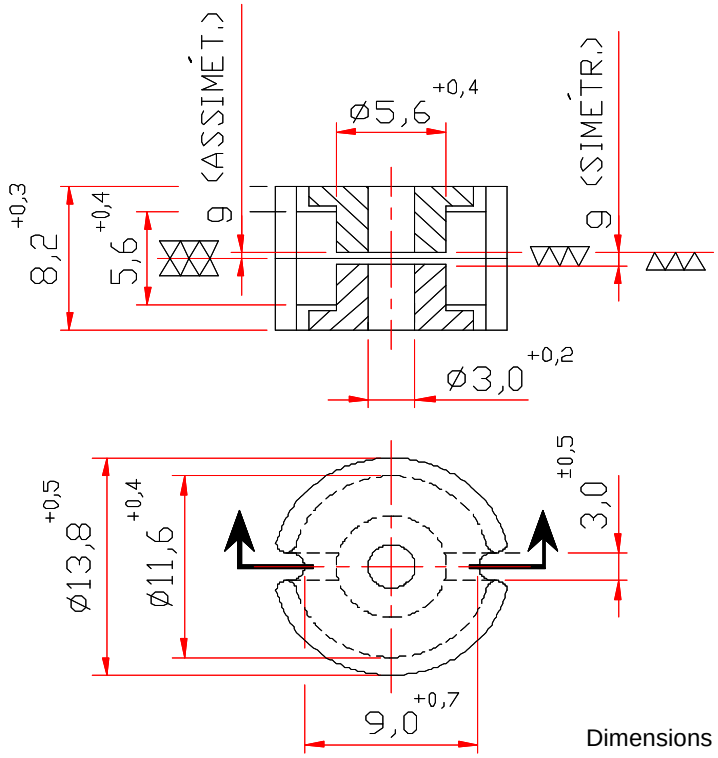

Dimensions in mm

WITH GAP

DESCRIPTION ORDER	MATERIAL	Al [nH]	Tol.%	~g [mm]	~ µe
NP-14/8-60-IP6	IP6	60	± 3	*0,60	38
NP-14/8-100-IP6	IP6	100	± 3	0,30	64
NP-14/8-160-IP6	IP6	160	± 3	0,17	100
NP-14/8-200-IP6	IP6	200	± 3	0,13	127
NP-14/8-250-IP6	IP6	250	± 3	0,10	159
NP-14/8-250-IP12E	IP12E	250	± 3	0,10	159
NP-14/8-315-IP6	IP6	315	± 3	0,08	200
NP-14/8-350-IP6	IP6	350	± 3	0,06	223
NP-14/8-380-IP6	IP6	380	± 3	0,055	242
NP-14/8-400-IP6	IP6	400	± 3	0,05	254
NP-14/8-500-IP6	IP6	500	± 3	0,03	318
NP-14/8-660-IP6	IP6	660	± 5	0,02	420
NP-14/8-1000-IP6	IP6	1000	± 10	0,02	636

*Simetrical gap

WITHOUT GAP

DESCRIPTION ORDER	MATERIAL	Al [nH]	Tol.%	~g [mm]	~ µe
NP-14/8-2000-IP6	IP6	2000	+30 / -20	---	1273
NP-14/8-4200-TH50	TH50	4200	+30 / -20	---	2673

Others AL's by consulting